Carlo Tamborini ■ 2000

Hanging lamp. Cast methacrylate diffuser in blue (BL), red (R) or satin (SA) finishing. Polished steel raceway. Adjustable lampholders for direct or indirect light emission.

Duplex

5306.. BL-R-SA	2x50W PAR20 Medium E26/27 (HA)
5306/1.. BL-R-SA	4x50W PAR20 Medium E26/27 (HA)

Lámpara de techo. Difusor de metacrilato moldeado, de color azul (BL), rojo (R) o satinado (SA). Corondel de acero bruñido. Portalámparas regulables por emisión de luz directa o indirecta.

Suspension. Diffuseur en méthacrylate de couleur bleu (BL), rouge (R) ou satiné (SA). Conduite pour fils en acier poli. Douilles réglables pour une diffusion directe ou indirecte de la lumière.

5306..

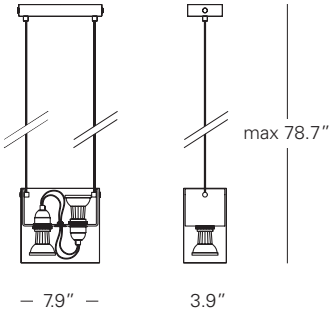
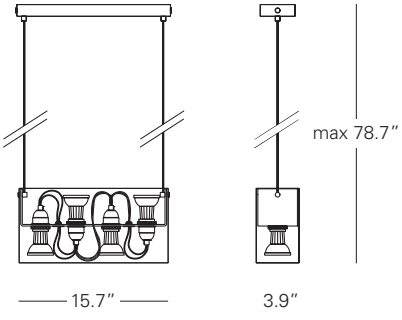
5306/1..