Olvera™ Kitchen Faucet 9092.301 Series
Robinet de cuisine Olvera™
9092.301 Série

OWNERS MANUAL
MANUEL DU PROPRIÉTAIRE

THANK YOU

You have purchased a stylish and functional American Standard kitchen faucet.

At American Standard we engineer our faucets to perform a great as they look, with features like ceramic disc valves that provide smoother, more reliable operation and Lifetime Limited Warranties that allow you to enjoy drip-free performance and beauty for as long as you own your faucet Welcome to **style that works better™** for you.

MERCI.

Vous avez acheté un robinet de cuisine fonctionnel et élégant d'American Standard.

Chez American Standard, nous fabriquons des robinets aussi performants qu'élégants, dotés de caractéristiques telles qu'un robinet obturateur à plaques céramique, qui rend le fonctionnement plus fiable et plus coulant, ainsi qu'une garantie à vie limitée qui vous procure un rendement antigoutte et maintient l'élégance de votre robinet tant qu'il vous appartient. Nous joignons donc le style à l'agréable™.

American Standard

Products Designed Around You
Des produits conçus en fonction de vos besoins

American Standard

STYLE
STYLE

PERFORMANCE
RENDEMENT

TOILETS
· Our Champion® 4, Cadet® 3 and many other models feature our permanent EverClean® surface

TOILETTES
· Nos modèles Champion® 4, Cadet® 3 et autres sont dotés de notre surface permanente EverClean®.

SINKS & VANITY TOPS
· Select models feature our permanent EverClean® surface

LAVABOS ET MEUBLES-LAVABOS
· Certains modèles sont dotés de notre surface permanente EverClean®.

SHOWERHEADS
· Look for high efficiency designs that use 40% less water while providing an invigorating shower

POMMES DE DOUCHE
· Designs très efficients qui utilisent 40 % moins d'eau tout en vous permettant de prendre une douche stimulante.

KITCHEN FAUCETS
· Many functional options available, including pull-down sprays and swivel spouts

ROBINETS DE CUISINE
· Plusieurs options fonctionnelles disponibles, notamment les pulvériseurs rétractables et les bec pivotants.

WHIRLPOOLS & AIRBATHS
· Exceptional warranty with in-home service provides peace of mind

BAINS TOURBILLONS ET BAINS D'AIR
· Garantie exceptionnelle avec service à domicile qui vous garde l'esprit tranquille.

INNOVATION
INNOVATION

Permanent EverClean® antimicrobial inhibits the growth of stain and odor causing bacteria on the surface

Surface permanente 1 antimicrobienne EverClean® empêchant la prolifération des bactéries responsables des taches et des odeurs à la surface.

Turbine Technology Flowise™ Showerheads Use Less Water

Technologie turbine Flowise™ qui nécessite moins d'eau.

Select Pull-Down Kitchen Faucets Offer Pause Button Feature

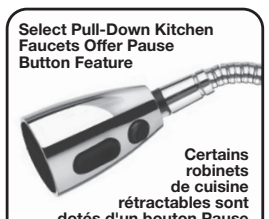

Certains robinets de cuisine rétractables sont dotés d'un bouton Pause.

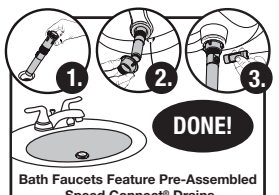

Bath Faucets Feature Pre-Assembled Speed Connect® Drains

Les robinets de baignoire sont dotés du renvoi Speed Connect® pré-assemblé

WaterSense · Meets EPA Criteria · Certified by IAPMO R&T

The Responsible Bathroom
Making the right choice doesn't require sacrifice. The average family of four can save more than 33,000 gallons a year simply by installing water efficient American Standard toilets, showers and faucets.

Learn more with interactive tools and information at www.responsiblebathroom.com

WaterSense · Meets EPA Criteria · Certified by IAPMO R&T

La Salle de Bain Responsable
Faire le bon choix ne requiert aucun sacrifice. Une famille moyenne de quatre personnes peut économiser plus de 33 000 gallons d'eau par année uniquement en installant des toilettes, douches et robinets American Standard efficients.

Pour en savoir davantage, consultez les outils interactifs et les renseignements au www.responsiblebathroom.com

M965125_RÉV. 1.4_FR_EZ

Built To Last
We stand behind our products with a Limited Lifetime Warranty that covers all parts inside and out.

LIMITED LIFETIME FUNCTION AND FINISH WARRANTY
American Standard warrants this product to be free from defects in materials for as long as the original consumer purchaser owns this product. American Standard will provide free of charge, at it's sole option, replacement part(s) or product (or if no longer available, a comparable product) to replace those which have proven defective innmaterials or workmanship.

Proof of purchase (original sales receipt) from the original consumer purchaser must be made available to American Standard for all warranty claims. This warranty is non transferable. It does not apply in the event of product damage due to the use of other than genuine American Standard replacement parts, installation error, abuse, misuse or improper care and maintenance (whether performed by a plumber, contractor, service provider or member of the purchaser's household). The warranty excludes damage due to aggressive air or water conditions, or harsh or abrasive cleaners and/or materials. This warranty excludes all industrial, commercial and business usage, whose purchasers are hereby extended a five year limited warranty (with the exception of solenoid valves and other electronic components which carry a one year warranty) applying to all other terms of this warranty except duration. This warranty does not cover labor charges incurred and/or damage sustained in installation, repair or replacement, nor incidental or consequential damages. This warranty is applicable only to American Standard faucets manufactured after June 1, 1996 and installed in the United States, Mexico and/or Canada.

THIS WARRANTY IS EXCLUSIVELY IN LIEU OF ALL OTHER WARRANTIES, INCLUDING ANY IMPLIED WARRANTIES OF MERCHANTABILITY OR FITNESS FOR A PARTICULAR PURPOSE.

This warranty gives the original consumer purchaser of an American Standard faucet specific legal rights which may vary from state to state or from province to province. In some states or provinces the exclusion or limitation of incidental or consequential damages is not allowed, so those exclusions may not apply to you.

Conçus pour durer
Nos produits comportent une garantie à vie limitée couvrant toutes les pièces, internes comme externes.

GARANTIE À VIE LIMITÉE SUR LE FONCTIONNEMENT ET LES FINIS
American-Standard garantit ce produit contre tout défaut dans les matériaux, aussi longtemps que le consommateur acheteur original sera propriétaire de ce produit.
American-Standard fournira sans frais et à son choix, une ou des pièces ou un produit (ou, s'il n'est plus en vente, un produit comparable) en remplacement de ceux dont les matériaux ou la fabrication se seraient avérés défectueux.

Une preuve d'achat (facture d'achat originale) du consommateur acheteur original devra accompagner toute réclamation faite à American-Standard. Cette garantie n'est pas transférable. Elle ne s'applique pas dans l'éventualité de dommages causés au produit suite à l'utilisation de pièces de rechange autres que les pièces originales American-Standard, une erreur d'installation, l'abus, l'utilisation incorrecte ou l'entretien et le service incorrects (qu'ils soient effectués par un plombier, un entrepreneur, une entreprise de service ou un membre de la famille de l'acheteur). La garantie exclut les dommages causés par des conditions d'air ou d'eau agressantes, ou des nettoyants et/ou des matériaux rugueux ou abrasifs. Cette garantie exclut tout usage industriel, commercial et d'affaires, lesquels acquéreurs reçoivent par la présente une garantie limitée de cinq ans - à l'exception des solénoïdes et autres composantes électroniques qui portent une garantie d'un an - à laquelle tous les termes de cette garantie s'appliquent, sauf la durée. Cette garantie ne couvre pas les frais de main-d'oeuvre engagés et/ou les dommages survenus lors de l'installation, la réparation ou le remplacement, ni les dommages accidentels ou indirects. Cette garantie s'applique seulement sur les robinetteries American-Standard fabriquées après le 1er juin 1996 et installées aux États-Unis, Mexico et au Canada.

CETTE GARANTIE EST OFFERTE EXCLUSIVEMENT EN LIEU ET PLACE DE TOUTE AUTRE GARANTIE, Y COMPRIS LES GARANTIES DE QUALITÉ MARCHANDE OU APTITUDE DU PRODUIT UNE APPLICATION PARTICULIÈRE.

Cette garantie confère au consommateur acheteur original d'une robinetterie American-Standard des droits légaux spécifiques qui peuvent varier d'un état à l'autre ou d'une province à l'autre.Dans certains états ou provinces, l'exclusion ou la limitation des dommages accidentels ou indirects n'est pas permise; ces exclusions peuvent donc ne pas s'appliquer à vous.

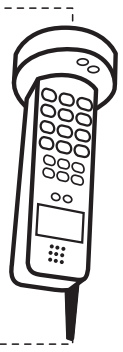

HOT LINE FOR HELP
For toll-free information and answers to your questions, call:
1-800-442-1902 Weekdays 8:00 a.m. to 6:00 p.m. EST
To learn more about American Standard Faucets visit our website at: **www.americanstandard-us.com**

LIGNE D'ASSISTANCE TÉLÉPHONIQUE
Pour toutes questions, appeler sans frais : 1 (800) 442-1902
Du lundi au vendredi de 8 h à 18 h, HNE
Para obtener más información sobre American Standard Faucets, visite nuestro sitio Web en:
www. americanstandard-us. com

ASISTENCIA TELEFÓNICA
Llame sin costo para obtener información y respuestas a sus preguntas:
1-800-442-1902 De lunes a viernes de 8: 00 a.m. a 6: 00 p.m. Hora Estándar del Este
Para obtener más información sobre American Standard Faucets, visite nuestro sitio Web en:
www. americanstandard-us. com

Product names listed herein are trademarks of American Standard Inc. © AS America, Inc. 2011
Les noms des produits énoncés dans les présentes sont des marques de commerce d'American Standard Inc. © AS America, Inc. 2011

Parts/Assembly
Ensemble/Pièces

Olvera™
9092.301 Series
9092.301 Série

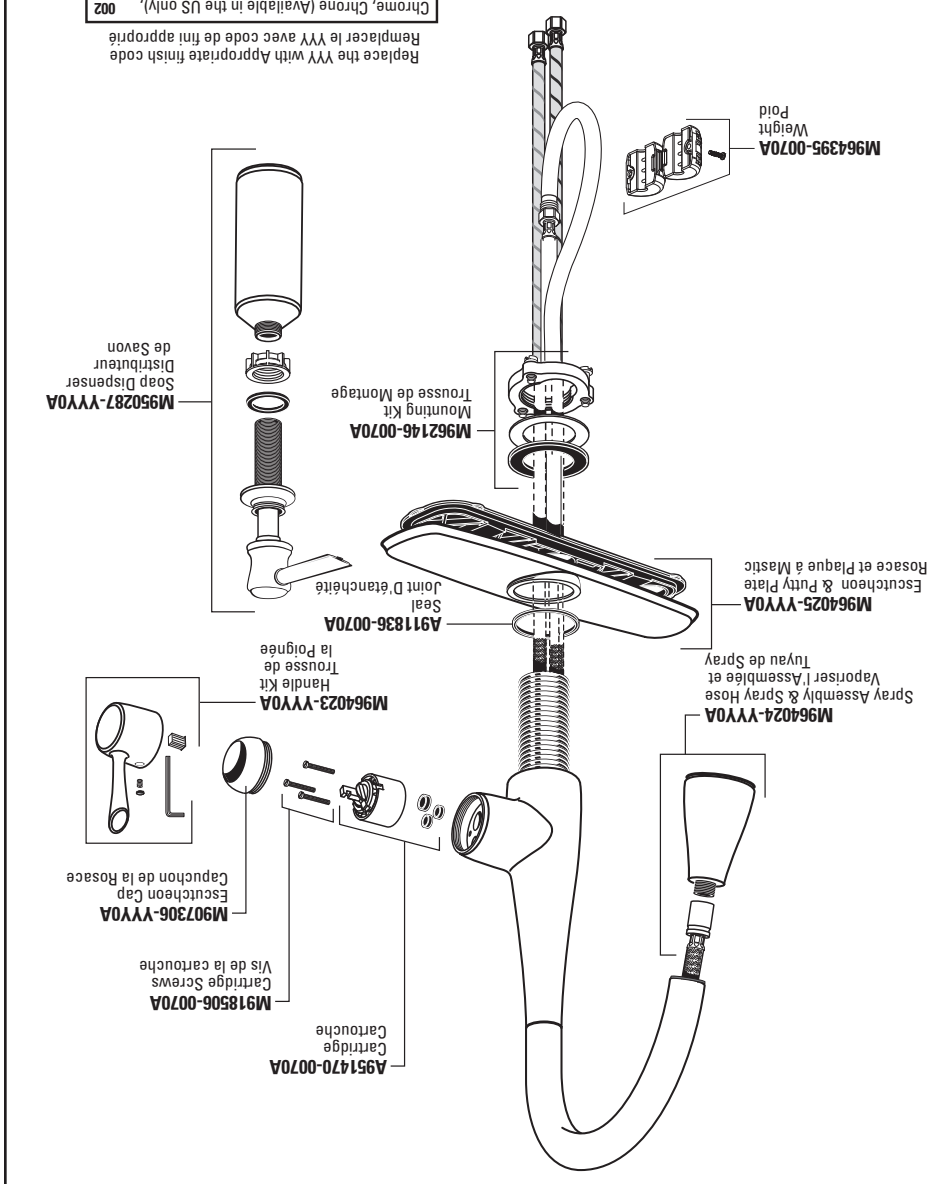

Replace the YYY with Appropriate finish code
Remplacer le YYY avec code de fini approprié

Chrome, Chrone (Available in the US only), (Disponible aux Etats-Unis seulement)	002
Stainless Steel, Acier Inoxydable (Available in the US and Canada), (Disponible aux Etats-Unis et au Canada)	075
Estate Bronze, Bronze de propriété	181

M965125_RÉV. 1.4_FR_EZ