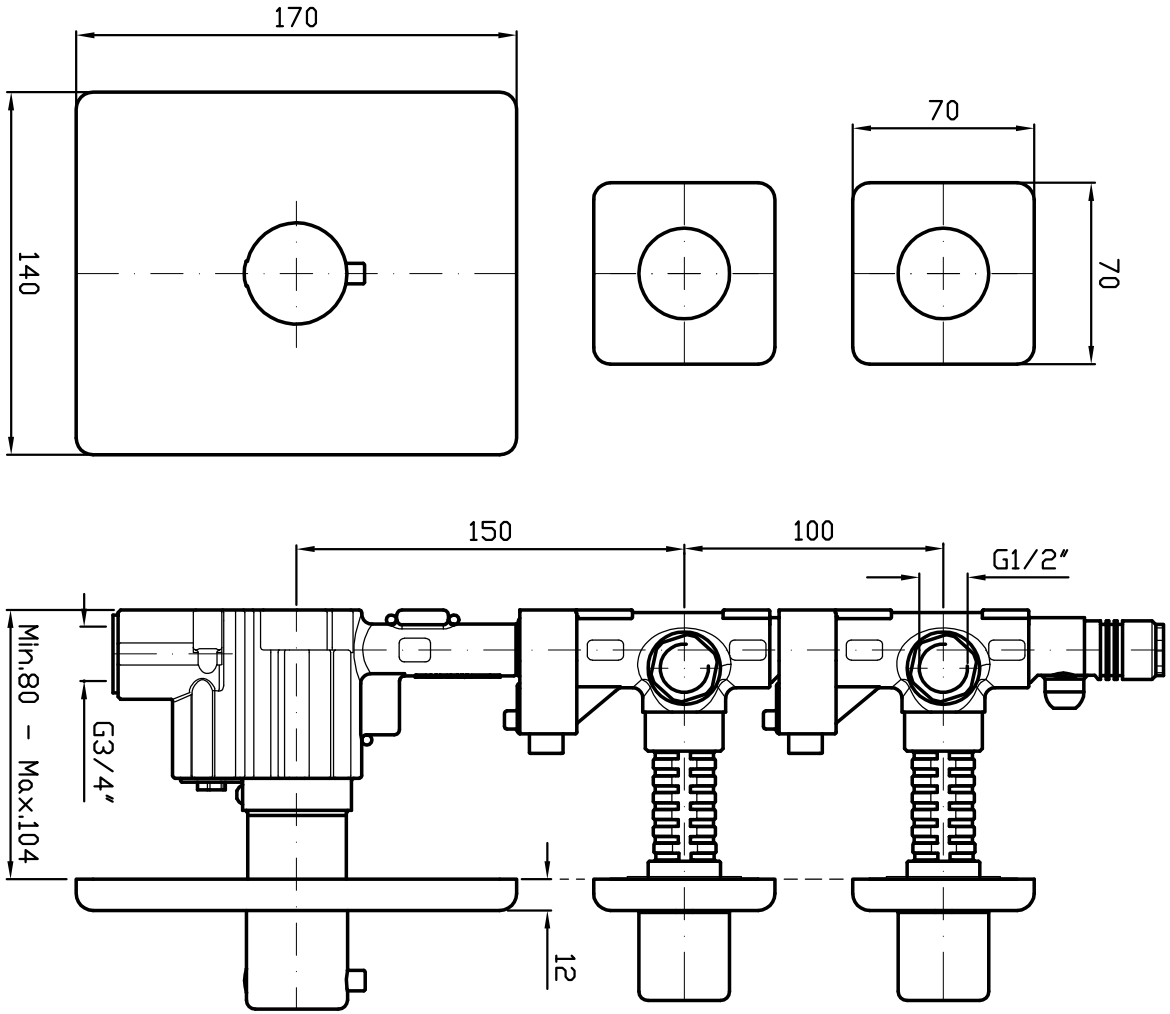

ZUCCHETTI RUBINETTERIA S.p.A.	Dis.n° CP	Rev 00			
	ZFA5091+R99631				
TERMOST. INCASSO + 2 RUB.					– –
Cod.art. ---					Descrizione della modifica
Scala 1:2	U.M.: mm	Disegnato	Verificato	Approvato	Materiale ---
	Data	16/12/08			Trattamento
	Firma	PIRALLI			TOLLERANZE GENERALI: Grezzo – Angoli: ±45' – sp. ±0.20 – dim. ±0.50; Finito – Angoli: ±20' – dim. e ø <75 ±0.10 – >75 ±0.20
Le date e le firme compaiono solo sul disegno originale approvato					

Proprietà riservata – Riproduzione vietata
CONFIDENTIAL